- Ventilateur efficace et silencieux
- Réchauffez-vous rapidement grâce à un élément de chauffage rapide
- Le modèle compact unique s'encastre dans le mur ou s'installe à la surface du mur, pour convenir à n'importe quelle pièce
- L'appareil de chauffage et les grilles sont thermolaqués pour offrir un fini durable, et les appareils de chauffage complets comprennent un boîtier mural galvanisé
- Installation facile
- Ayez l'esprit tranquille, l'appareil comprend un limiteur de surchauffe
- Offert avec thermostat ou sans thermostat intégré

Le Com-Pak constitue un moyen efficace et abordable de réchauffer une pièce sans installer de conduits. Nos appareils de chauffage câblés sont dotés de dispositifs de sécurité éprouvés et offrent de multiples options d'installation, afin que votre famille puisse profiter d'une chaleur sûre et pratique pendant des années.

ARCHITECTURE – INFORMATIONS D'INGÉNIERIE

Les appareils de chauffage à air pulsé Com-Pak sont mis à l'essai selon les normes cULus et fonctionnent à une tension nominale de 120V, 208 V ou à une tension multiple de 208 V/240 V. Un boîtier mural en acier galvanisé de calibre 20 doté de sept alvéoles défonçables et d'un compartiment de câblage de 34 po³ (557,2 cm³) est fourni avec chaque appareil de chauffage complet. Le module de chauffage est composé d'un seul bloc thermolaquée et se fixe au boîtier mural à l'aide d'une seule vis : il est autonome et complètement séparé du boîtier de montage mural. L'élément est un fil en alliage nickel-chrome enroulé sur des isolateurs au mica. Il est doté d'un limiteur de surchauffe à réenclenchement manuel de 16 A à 240 V et d'un fusible thermique non rechargeable de secours en cas de surchauffe, tous deux situés sur le panneau de l'élément au cœur du débit d'air chauffé afin d'accélérer la réaction en cas d'anomalie. Un ventilateur centrifuge à deux étages d'un débit d'environ 40 à 55 pi³/min est entraîné par un moteur protégé par impédance. Le moteur est complètement isolé du compartiment de chauffage. La grille métallique est fabriquée d'une seule pièce en tôle de calibre 20 et est recouverte d'un fini thermolaqué.

CHARACTÉRISTIQUES TECHNIQUES

Les normes de sécurité UL stipulent que l'appareil de chauffage doit être placé à au moins 3/4 po (1,9 cm) des surfaces adjacentes et 4 1/2 po (11,4 cm) du sol. Le fabricant recommande d'installer l'appareil à au moins 12 po (30,5 cm) de toutes les surfaces, afin d'assurer une durée de vie prolongée et une performance accrue de l'appareil. Tous les modèles de 1500 watts ou moins peuvent être fixés au plafond. Un dégagement minimal de 3 pi (91,4 cm) est requis pour les meubles ou les autres objets placés directement devant l'appareil de chauffage.

Les appareils de chauffage muraux et les thermostats fonctionnent mieux lorsqu'ils sont installés sur un mur intérieur.

ASSEMBLÉ AUX ÉTATS-UNIS · GARANTIE 2 ANS · c UL us LISTED

Les spécifications peuvent changer. © 2022 Glen Dimplex Americas.

COM-PAK®

CADET
INVITING WARMTH

Grille : 9 po L (22,9 cm) x 12 po H (30,5 cm) x 1 po P (2,5 cm)
Dimensions brutes : 8 po L (20,3 cm) x 10-1/8 po H (25,7 cm) x 4 po P (10,2 cm)
Plage de température du thermostat 40° F à 85° F (4° C à 29° C)

Les modules de chauffage nécessitent un boîtier mural ainsi qu'un ensemble de grille, et peuvent nécessiter un thermostat et un ensemble de garniture.

PIÈCE	MODÈLE*	DESCRIPTION	WATTS	VOLTS	AMPS	BTUS	POIDS (LB/KG)
67508	CSC101TW	Appareil complet avec thermostat, caisson mural et grille, blanc	1 000	120	8.3	3 415	7/3,2
67509	CSC151TW	"	1 500	120	12.5	5 120	7/3,2
67505	CSC102TW	"	1 000 / 750	240/208	4.2/3.6	3 415 / 2 560	7/3,2
67506	CSC152TW	"	1 500 / 1 125	240/208	6.3/5.4	5 120 / 3 840	7/3,2
67507	CSC202TW	"	2 000 / 1 500	240/208	8.3/7.2	6 825 / 5 120	7/3,2
67549	CSC101W	Appareil complet avec caisson mural, et grille sans thermostat, blanc	1 000	120	8.3	3 415	7/3,2
67553	CSC151W	"	1 500	120	12.5	5 120	7/3,2
67540	CSC072W	"	750 / 563	240/208	3.1/2.7	2 560 / 1 925	7/3,2
67541	CSC102W	"	1 000 / 750	240/208	4.2/3.6	3 415 / 2 560	7/3,2
67542	CSC122W	"	1 250 / 937	240/208	5.2/4.5	4 265 / 3 200	7/3,2
67543	CSC152W	"	1 500 / 1 125	240/208	6.3/5.4	5 120 / 3 840	7/3,2
67544	CSC202W	"	2 000 / 1 500	240/208	8.3/7.2	6 825 / 5 120	7/3,2
67550/67560	CS051/CS051T	Module de chauffage sans/avec thermostat	500	120	4.2	1 710	3,5/1,5
67515/67523	CS101/CS101T	120 volt	1 000	120	8.3	3 415	3,5/1,5
67516/67524	CS151/CS151T	"	1 500	120	12.5	5 120	3,5/1,5
67563	CS058	Module de chauffage sans thermostat	563	208	2.7	1 925	3,5/1,5
67564	CS078	208 volt	750	208	3.6	2 560	3,5/1,5
67557	CS108	"	1 000	208	4.8	3 415	3,5/1,5
67569	CS118	"	1 125	208	5.4	3 840	3,5/1,5
67571	CS158	"	1 500	208	7.2	5 120	3,5/1,5
67517	CS208	"	2 000	208	9.6	6 825	3,5/1,5
67584/67585	CS052/CS052T	Module de chauffage sans/avec thermostat	500 / 375	240/208	2.1/1.8	1 710 / 1 280	3,5/1,5
67510/67518	CS072/CS072T	240/208 volt	750 / 563	240/208	3.1/2.7	2 560 / 1 925	3,5/1,5
67511/67519	CS102/CS102T	"	1 000 / 750	240/208	4.2/3.6	3 415 / 2 560	3,5/1,5
67512/67520	CS122/CS122T	"	1 250 / 937	240/208	5.2/4.5	4 265 / 3 200	3,5/1,5
67513/67521	CS152/CS152T	"	1 500 / 1 125	240/208	6.3/5.4	5 120 / 3 840	3,5/1,5
67514/67522	CS202/CS202T	"	2 000 / 1 500	240/208	8.3/7.2	6 825 / 5 120	3,5/1,5

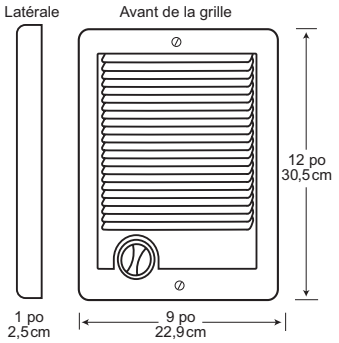

Côté du caisson mural

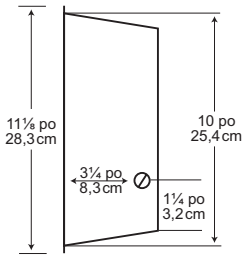

Bas du caisson mural

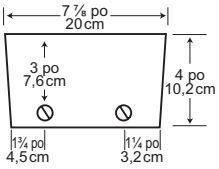

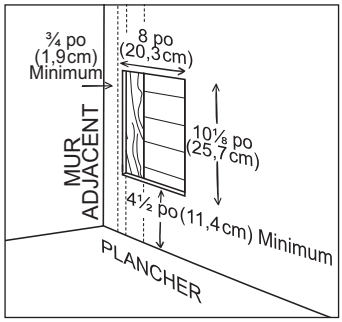

DIMENSIONS BRUTES : 8 PO L (20,3 CM) X 10-1/8 PO H (25,7 CM) X 4 PO P (10,2 CM)

ACCESSOIRES POUR CHAUFFAGE MURAL (MODÈLE CS)

PIÈCE	MODÈLE*	DESCRIPTION	VOLTS	AMPS	POIDS (LB/KG) SEUL	POIDS (LB/KG) MULTI
67061/67060	CC/CC10	Caisson mural pour modèles CS, CM, CE, CB ou HW, individuel ou paquet de 10, galvanisé			2,8/1,3	22,5/10,2
69111 69110	CCSMW CCSMB	Caisson mural pour installation de surface pour modèles CS, CM, CE ou HW, individuel, 9-13/16 po (24,9 cm) L x 12-3/4 po (32,4 cm) H x 4-7/16 po (11,3 cm) P, blanc ou noir			4,4/2,0	
67079/67081 67082/67083	CGW/CGW10 CGB/CGB10	Ensemble de grille verticale pour modèles CS ou CM, individuel ou paquet de 10, blanc ou noir			1,5/0,7	12,3/5,6
67080	CGA10	Ensemble de grille verticale pour modèles CS ou CM, paquet de 10, amande				12,3/5,6
65005/65006	CMGW/CMGW5	Ensemble de grille horizontal pour modèles CS ou CM, sans thermostat, individuel ou paquet de 5, blanc			2,0/0,9	7,5/3,4
67071 67072	CTT1W CTT2W	Ensemble de thermostat intégré pour modèles CS, CM ou CST, unipolaire ou bipolaire, 40°F à 85°F (4° C à 29° C), emballage de vente au détail, blanc	240/208/120	22	0,3/0,1	
67063 67064	CTT1W CTT2W	Ensemble de thermostat intégré pour modèles CS, CM ou CST, unipolaire ou bipolaire, 40°F à 85°F (4° C à 29° C), blanc	240/208/120	22	0,3/0,1	
67067 67068	CTT1P CTT2P	Ensemble de thermostat intégré inviolable pour modèles CS, CM ou CST, (sans bouton) unipolaire ou bipolaire, 40°F à 85°F (4° C à 29° C)	240/208/120	22	0,3/0,1	
67105	CAMW	Plaque adapteur pour modèles CS, CM, CE ou CB, 18-1/2 po L x 22 po H, blanc			3,4/1,5	
67115	SAMW	Plaque adapteur pour modèles CS, CM, CE ou CB, 12 po L x 21-1/4 po H, blanc			2,8/1,3	
67091	C1TKW	Ensemble de garniture pour modèles CS ou CB, 9-1/4 po L x 12-1/4 po H, blanc			1,0/0,5	
67094	C4TKW	Boîtier de surface pour modèles CS ou CB, 9-1/4 po L x 12-1/4 po H, blanc			3,0/1,4	
00535	KNOB CS/CST	Bouton de thermostat pour modèles CS, CM ou CST, emballage de vente au détail, individuel ou paquet de 6, blanc			0,2/0,1	1,2/0,5

*Le suffixe « W » ou « A » ou « B » dans un modèle désigne la couleur
Note : les articles 5/pqt doivent être commandés en multiple de 5; les articles 10/pqt doivent être commandés en multiples de 10

Code de numéro de modèle

CS C 15 2 T W

- W — Le modèle Com-Pak®
- T — Avec un caisson mural
- 2 — Puissance : 20 = 2000, 15 = 1500, 12 = 1250, 10 = 1000, 07 = 750, 05 = 500
- 2 — Voltage : 1 = 120, 2 = 240/208, 8 = 208
- T — Avec thermostat
- W — Couleur : W = Blanc

Dans le cas d'une installation à l'horizontale des appareils de chauffage sans thermostat, utiliser le modèle d'ensemble de grille CMGW.

UNE MARQUE DE GLEN DIMPLEX AMERICAS